SHOCKlight
www.shocklight.com.br

MANUAL DE INSTALAÇÃO

VOLKSWAGEN NIVUS

Por envolver instalação elétrica, recomendamos que seja realizada por um profissional.

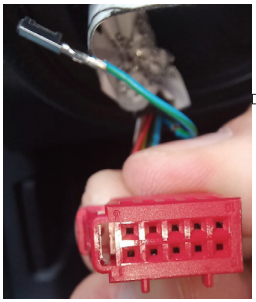

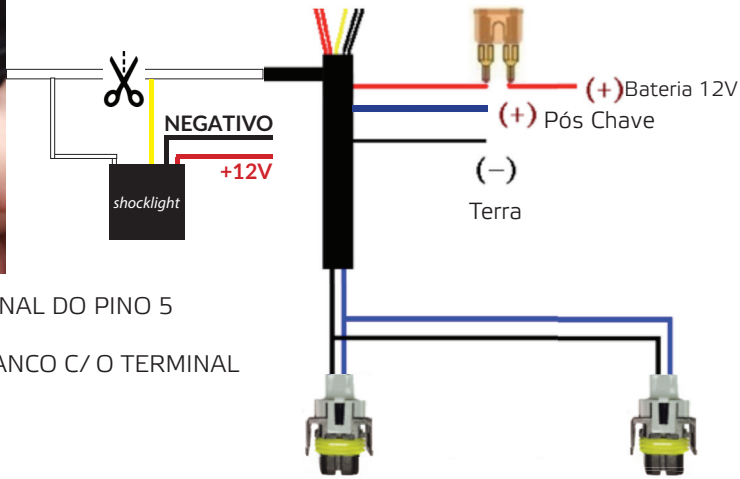

RETIRAR O FIO ORIGINAL DO PINO 5 (AZUL/VERDE)
CONECTAR O FIO BRANCO C/ O TERMINAL NO PINO 5

ATENÇÃO: *Todas as imagens são meramente ilustrativas*

Ref. 34

ATENÇÃO: Faróis em LED. Não requer lâmpada.